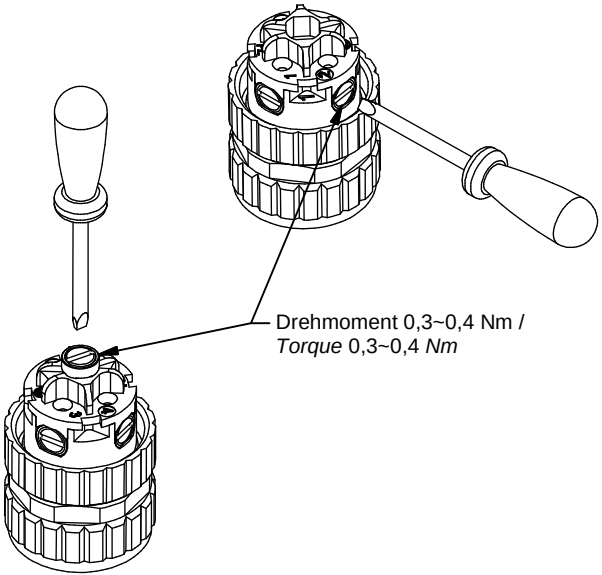

Dichtung *Sealing*	Kabel / *Cable* Aussendurchmesser / *outline dimension*
4-6	Ø4-6mm
6-8	Ø6-8mm

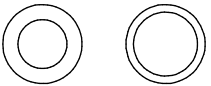

790-602000 / 7901A024_b

Technische Änderung vorbehalten / *Technical subject to change*

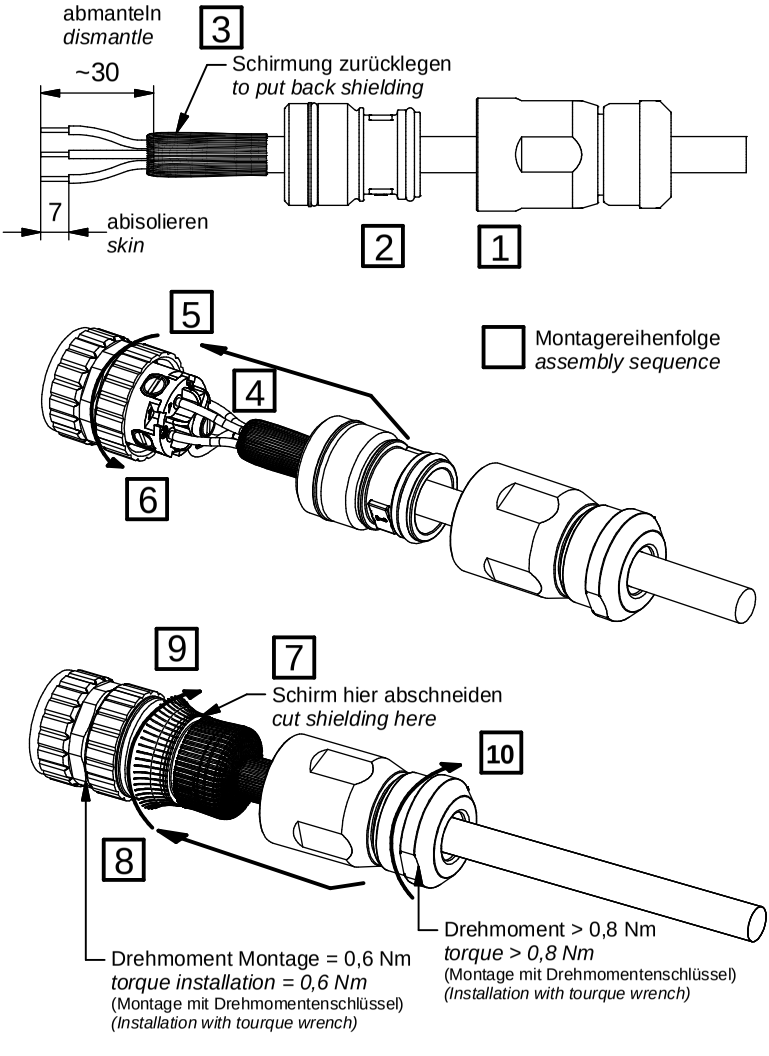
abmanteln
dismantle
3
~30
Schirmung zurücklegen
to put back shielding
7
abisolieren
skin
2
1
5
Montagereihenfolge
assembly sequence
4
6
9
7
Schirm hier abschneiden
cut shielding here
10
8
Drehmoment > 0,8 Nm
torque > 0,8 Nm
(Montage mit Drehmomentenschlüssel)
(Installation with tourque wrench)
Drehmoment Montage = 0,6 Nm
torque installation = 0,6 Nm
(Montage mit Drehmomentenschlüssel)
(Installation with tourque wrench)